KMDA 7634 FR

Table de cuisson à induction avec hotte intégrée
avec deux zones de cuisson PowerFlex et évacuation des buées à fleur de plan

- Design élégant – évacuation des buées à fleur de plan
- Puissance d'aspiration régulée automatiquement – Con@ctivity
- Commande frontale à touches senstives -SmartSelect
- Flexible et rapide – 4 zones de cuisson dont 2 zones PowerFlex
- Économe en énergie et silencieux – Moteur ECO ultra performant

A++

Code EAN: 4002516330592 / Numéro de matériel: 11491370 /
Ancien Numéro de matériel: 26763402F

| | |
|---|---|
| **Type de chauffage** | |
| Type de chauffage gauche | Électrique avec induction |
| **Modes de cuisson** | |
| **Design** | |
| Surface vitrocéramique | • |
| Couleur de la vitrocéramique | Noir |
| Cadre inox tout autour | • |
| Encastrement avec cadre | • |
| Évacuation des buées à fleur de plan | • |
| **Équipement des zones de cuisson** | |
| Nombre de zones de cuisson | 4 |
| Nombre de zones de cuisson | 2 |
| Nombre max. de récipients | 4 |
| **Zones de cuisson PowerFlex** | |
| Nombre | 2 |
| Type | Ponts PowerFlex |
| Taille en mm | 150x230 |
| Puissance max. en W | 2 100 |
| Puissance max. en W avec Booster | 3 000 |
| Puissance max. en W avec TwinBooster | 3650 |
| **1ère zone/zone de cuisson** | |
| Position | Gauche |
| Type | Ponts PowerFlex |
| Puissance max. en W avec Booster | 4800 |
| Puissance max. en W | 3400 |
| **2e zone/zone de cuisson** | |
| Position | droite |
| Type | Ponts PowerFlex |
| Taille en mm | 230 x 390 |
| Puissance max. en W avec Booster | 4800 |
| Puissance max. en W | 3400 |
| Puissance max. en W avec TwinBooster | 7300 |
| **Confort d'utilisation** | |
| Miele@home | • |
| Commande par touches sensitives | Smart Select |
| Fonction automatique Con@ctivity | • |
| Affichage numérique des niveaux de puissance | • |
| Couleur d'affichage | Jaune |
| Début de cuisson automatique | • |
| Détection permanente de casserole | • |
| Maintien au chaud | • |
| Fonction Stop & Go | • |
| Fonction de rappel (Recall) | • |
| Fonction Minuterie | • |
| Arrêt automatique | • |
| Possibilité de réglages individuels (par ex. signaux sonores) | • |
| Indicateur de saturation du filtre à charbon actif | • |
| Durée arrêt différé 5/15 min. | • |
| Indicateur de saturation du filtre à graisses | • |

KMDA 7634 FR

Table de cuisson à induction avec hotte intégrée
avec deux zones de cuisson PowerFlex et évacuation des buées à fleur de plan

Code EAN: 4002516330592 / Numéro de matériel: 11491370 /
Ancien Numéro de matériel: 26763402F

| | |
|---|---|
| **Efficacité et durabilité** | |
| Classe d'efficacité énergétique (A+++ – D) | A++ |
| Consommation d'énergie annuelle en kWh/an | 23,8 |
| Classe d'efficacité de la dynamique des fluides | A |
| Classe d'efficacité lumineuse | - |
| Classe pour le degré de saturation des graisses | A |
| Moteur ECO | • |
| **Confort d'entretien** | |
| Vitrocéramique facile à nettoyer | • |
| Intérieur de hotte CleanCover facile à nettoyer | • |
| Protection nettoyage | • |
| **Système de filtration** | |
| Nombre de filtres à graisses inox lavables au lave-vaisselle (10 couches) | 1 |
| **Évacuation d'air** | |
| Puissance de ventilation niveau Booster ($m^3$/h) | 570 |
| Puissance acoustique Niveau intensif (dB(A) re1pW) selon EN 60704-3 | 73,0 |
| Pression sonore Niveau intensif (dB(A) re20µPa) selon EN 60704-2-13 | 59,0 |
| **Recyclage** | |
| Puissance de ventilation au niveau booster ($m^3$/h) selon la norme EN 61591 | 510 |
| Puissance acoustique au niveau Booster (dB(A) re 1 pW) selon EN 60704-3 | 75,0 |
| Pression acoustique au niveau Booster (dB(A) re 20 µPa) selon EN 60704-2-13 | 61,0 |
| **Sécurité** | |
| Sécurité Oubli | • |
| Fonction de verrouillage | • |
| Verrouillage de la mise en marche | • |
| Ventilateur de refroidissement intégré | • |
| Sécurité anti-surchauffe | • |
| Indicateur de chaleur résiduelle | • |
| **Caractéristiques techniques** | |
| Dimensions en mm (largeur) | 806 |
| Dimensions en mm (hauteur) | 201 |
| Dimensions en mm (profondeur) | 526 |
| Dimensions de la découpe en mm (largeur) pour encastrement standard | 780 |
| Hauteur d'encastrement avec boîtier de raccordement (mm) | 194 |
| Dimensions de la découpe en mm (profondeur) pour encastrement standard | 500 |
| Poids en kg | 22 |
| Puissance totale de raccordement en kW | 7,50 |
| Tension en V | 230 |
| Fréquence en Hz | 50-60 |
| Longueur du câble d'alimentation électrique en m | 2 |
| **Accessoires fournis** | |
| Nombre de câbles de raccordement avec prise | Oui |

KMDA 7634 FR

Table de cuisson à induction avec hotte intégrée

avec deux zones de cuisson PowerFlex et évacuation des buées à fleur de plan

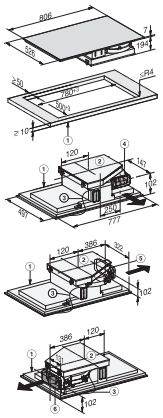

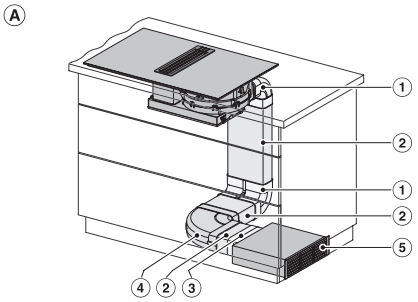


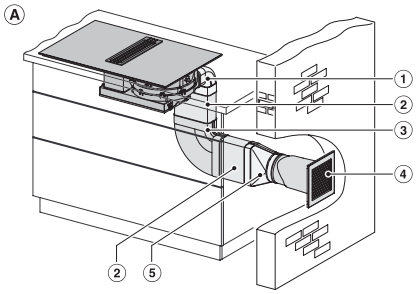


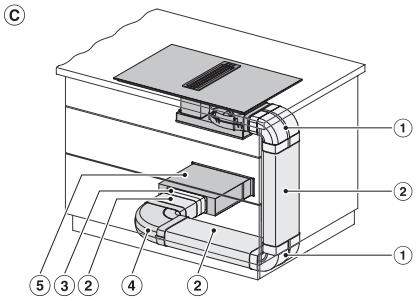


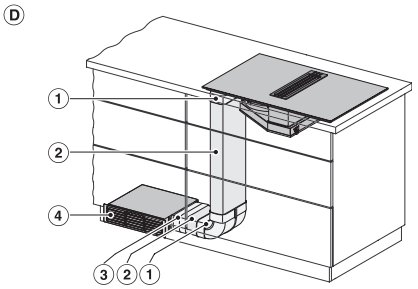


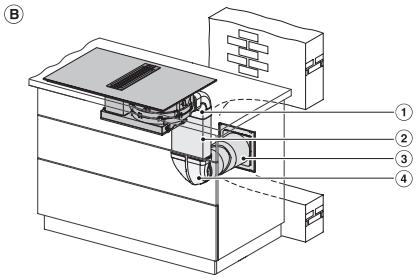


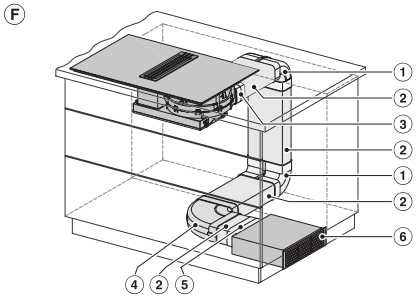


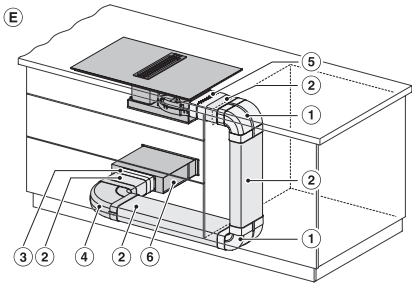


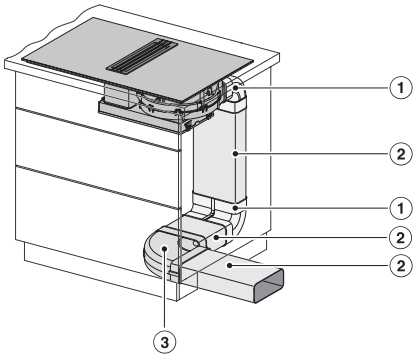
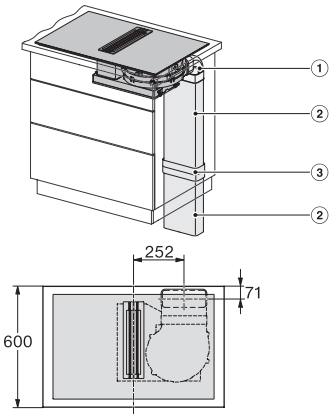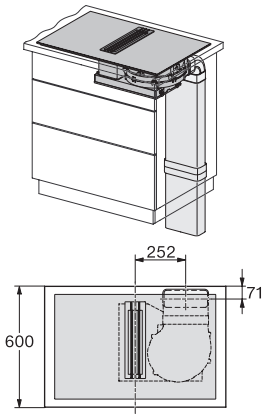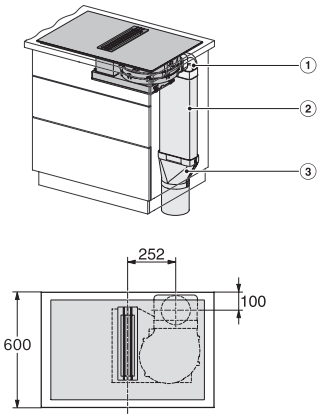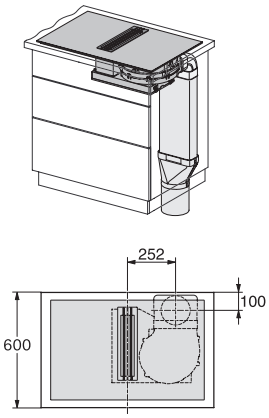
KMDA 7634 FR
Table de cuisson à induction avec hotte intégrée
avec deux zones de cuisson PowerFlex et évacuation des buées à fleur de plan